KEGELHANDGETRIEBE FÜR “MULTIGANG”-ARMATUREN **RK – 0.5**

Blatt Nr.	456a
Datum	22.07.2004

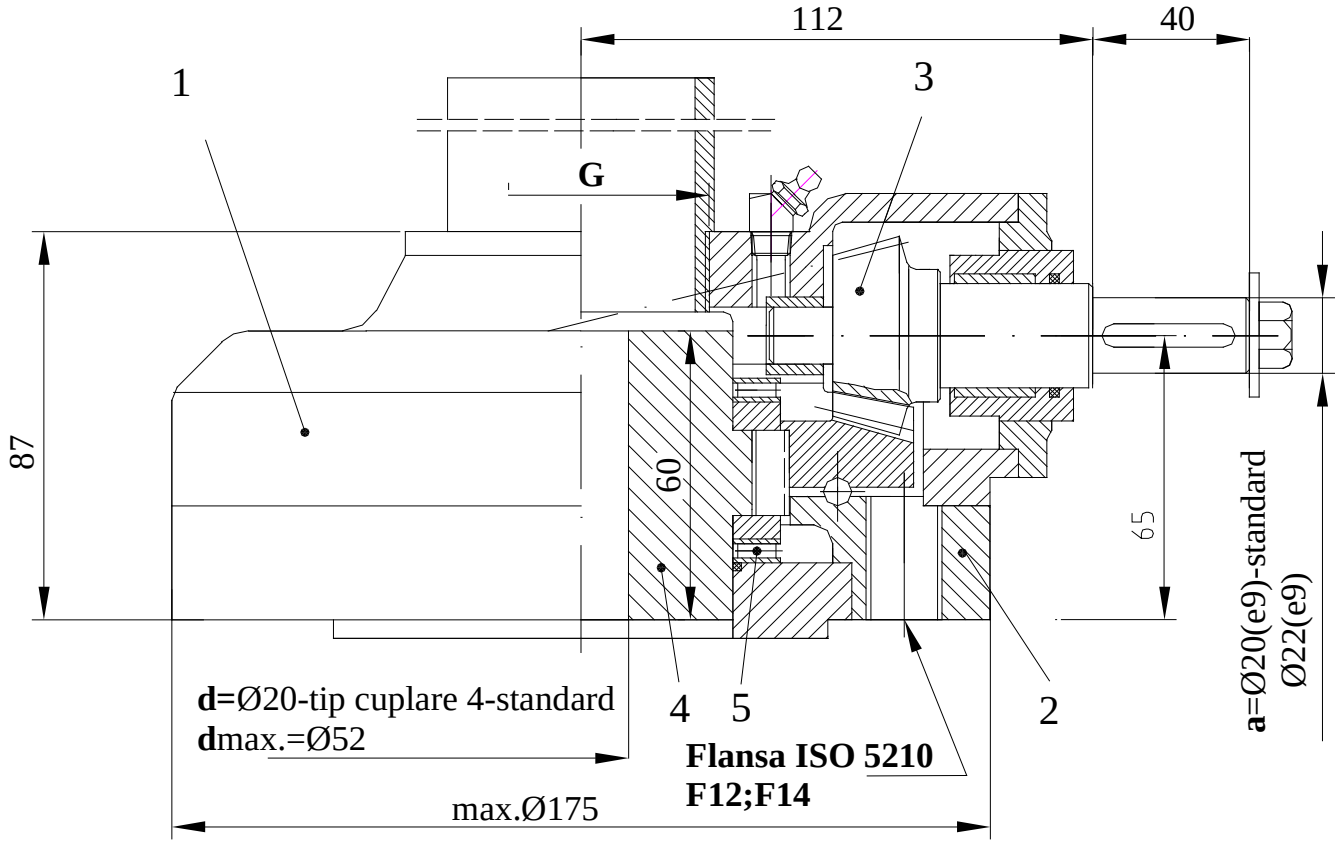

MATERIALIEN

1.Kegelgetriebegehäuse OT 450/GS 45
2.Vermittler: OL 50 /St 50
3.Kegelantrieb: OLC 45/C45
4.Mittragmutter: Cu Al10Fe3T Fagn Ni 22
5.Lager: ANK 6085

TECHNISCHE DATEN

- Kegelgetriebeverhältnis: 4
- Ausgangsmoment: 500 Nm
- Axialkraft: 120 kN

Verhältnis	Eingangsmoment (Nm)	D (mm)	Tangenzialkraft auf dem Handrad (N)
3,5	179	350	2x512
		400	2x447
		600	2x298
4 Standard	**156**	350	2x446
		400	**2x390**

SYMBOLE :

RK 0.5 x 4 - F14 - OB - 20 - 2″ - 4 / 20

- Typ
- Verhältnis
- Kupplungsflansch ISO 5210
- **OB-Antriebsmutter Bz** -Standard
- OF- Antriebsmutter Fagn Ni 22
- **a**-Welleneingangsdurchmesser gemäß DIN 6885
- **G**-Schtzschildgewindegröße
- **d**-Ventilkupplungstyp gemäß **NCI-30**
- **d**-Ventilkupplungsgröße

*Handrad – **A400-Standard***
A350 ; ; A600
*Schutzschild – **A60(2”)-Standard***
A70(2 3/8”)
Wird besonders bestellt!

KEGELHANDGETRIEBE FÜR “MULTIGANG”-ARMATUREN

RK –2.1

Blatt Nr.	464d
Datum	01.03.2007

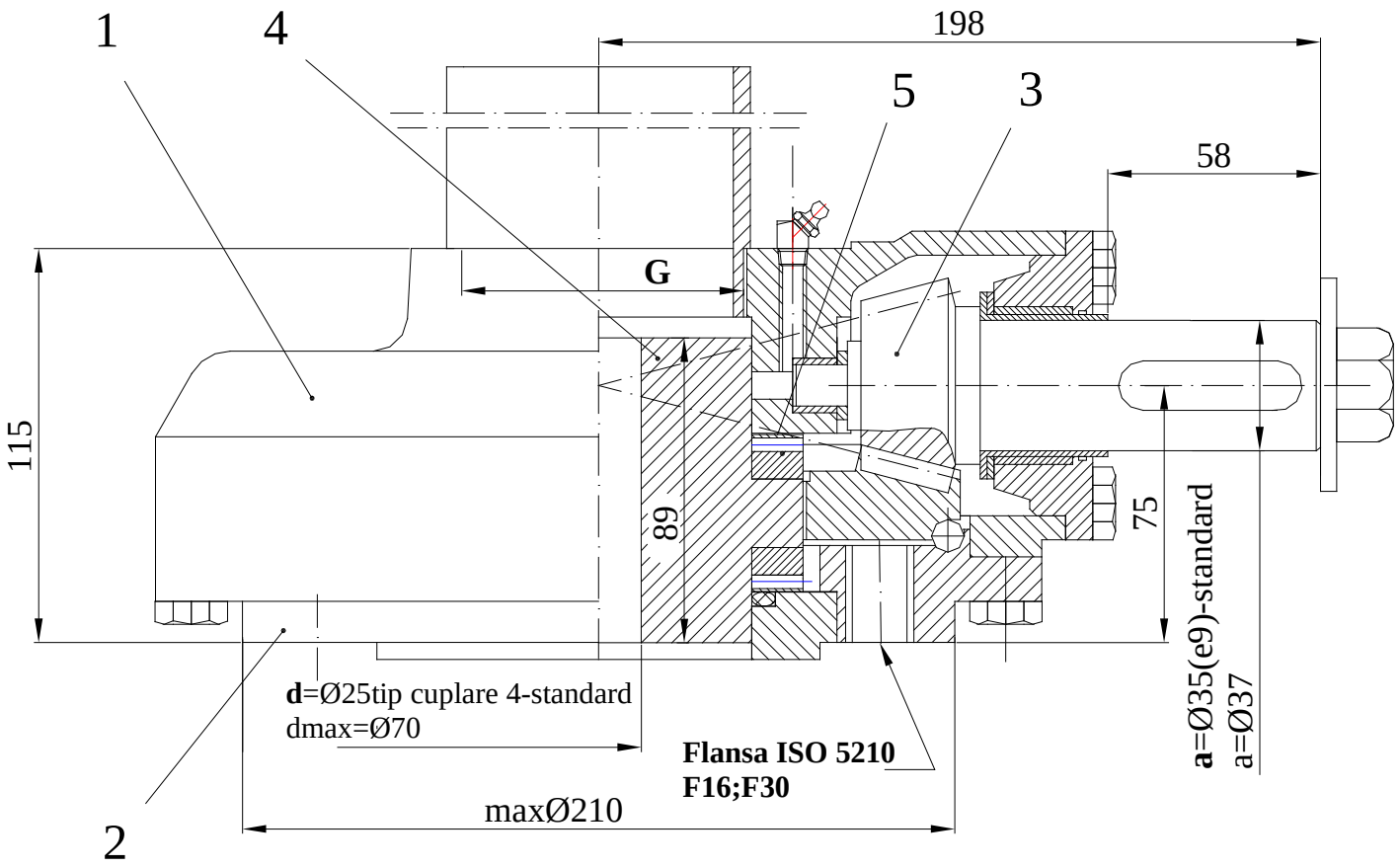

MATERIALIEN

1.Kegelgetriebegehäuse: OT 450/GS 45
2.Vermittler: OL 50/St 50
3.Kegelantrieb: OLC 45 / C45
4.Mittragmutter: Cu Al10 Fe 3T Fagn Ni 22
5.Lager: ANK 90120

TECHNISCHE DATEN

- Kegelgetriebeverhältnis: 6
- Ausgangsmoment: 2000 Nm
- Axialkraft: 320 kN

Verhältnis	Eingangsmoment (N m)	D (mm)	Tangenzialkraft auf dem Handrad (N)
6	**416**	400	2x1040
		600	**2x693**
		800	2x520

SYMBOLE :

RK 2.1 x 6 - F16 - OB - 35 - 3” - 4 / 25

- Typ
- Verhältnis
- Kupplungsflansch ISO 5210
- **OB- Antriebsmutter Bz** -Standard
- OF- Antriebsmutter Fagn Ni 22
- **a**-Welleneingangsdurchmesser gemäß DIN 6885
- **G**-Schtzschildgewindegröße
- **d**-Ventilkupplungstyp gemäß **NCI-30**
- **d**-Ventilkupplungsgröße

*Handrad – **A800-Standard***
A400 ; A600
*Schutzschild – **A88,9(3”)***
Wird besonders bestellt!

KEGELHANDGETRIEBE FÜR “MULTIGANG”-ARMATUREN **RK – 0.15**

Blatt Nr.	573a
Datum	22.07.2004

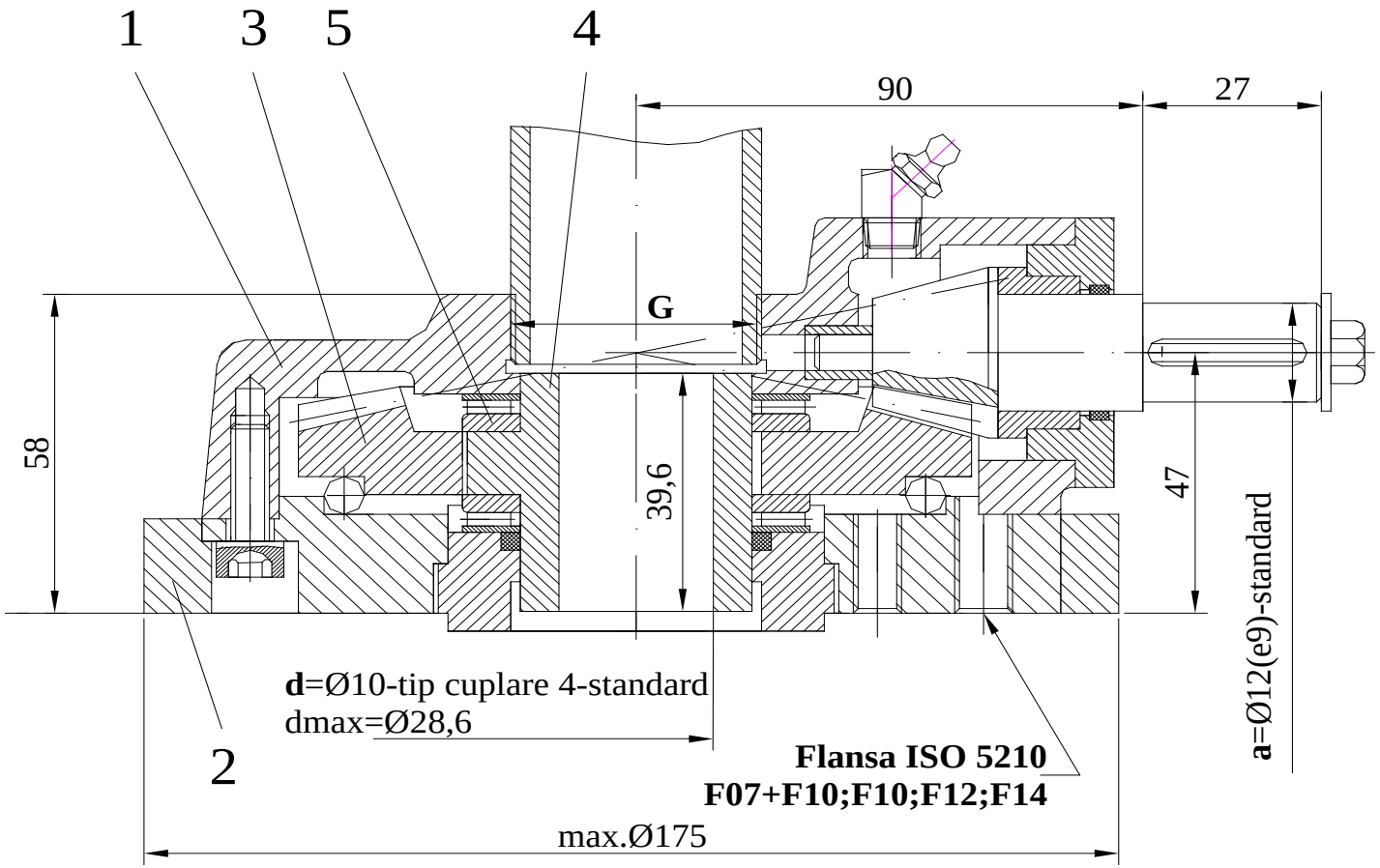

MATERIALIEN

1.Kegelgetriebegehäuse: OT 450/GS-45
2.Vermittler: OL 50/St50
3.Kegelantrieb: OLC 45 / C 45
4.Mittragmutter: CuAl10Fe3T Fagn Ni22
5.Lager: ANK 3552

TECHNISCHE DATEN

- Kegelgetriebeverhältnis: 4
- Ausgangsmoment: 150 N m
- Axialkraft: 50kN

Verhältnis	Eingangsmoment (N m)	D (mm)	Tangenzialkraft auf dem Handrad (N)
4	**47**	140	2x334
		225	**2x208**

SYMBOLE :

RK 0.15 x 4 - F10 - OB - 12 - 1 1/8” - 4 / 10

- Typ
- Verhältnis
- Kupplungsflansch ISO 5210
- **OB- Antriebsmutter B z** -Standard
- OF- Antriebsmutter F a g n Ni 22
- **a**-Welleneingangsdurchmesser gemäß DIN 6885
- **G**-Schtzschildgewindegröße
- **d**-Ventilkupplungstyp gemäß **NCI-30**
- **d**-Ventilkupplungsgröße

Handrad – **ø 225-Standard**
ø 140
Schutzschild – **A 38(1 1/8”)**
Wird besonders bestellt!

KEGELHANDGETRIEBE FÜR “MULTIGANG”-ARMATUREN **RK – 0.2**

Blatt Nr.	683a
Datum	27.07.2004

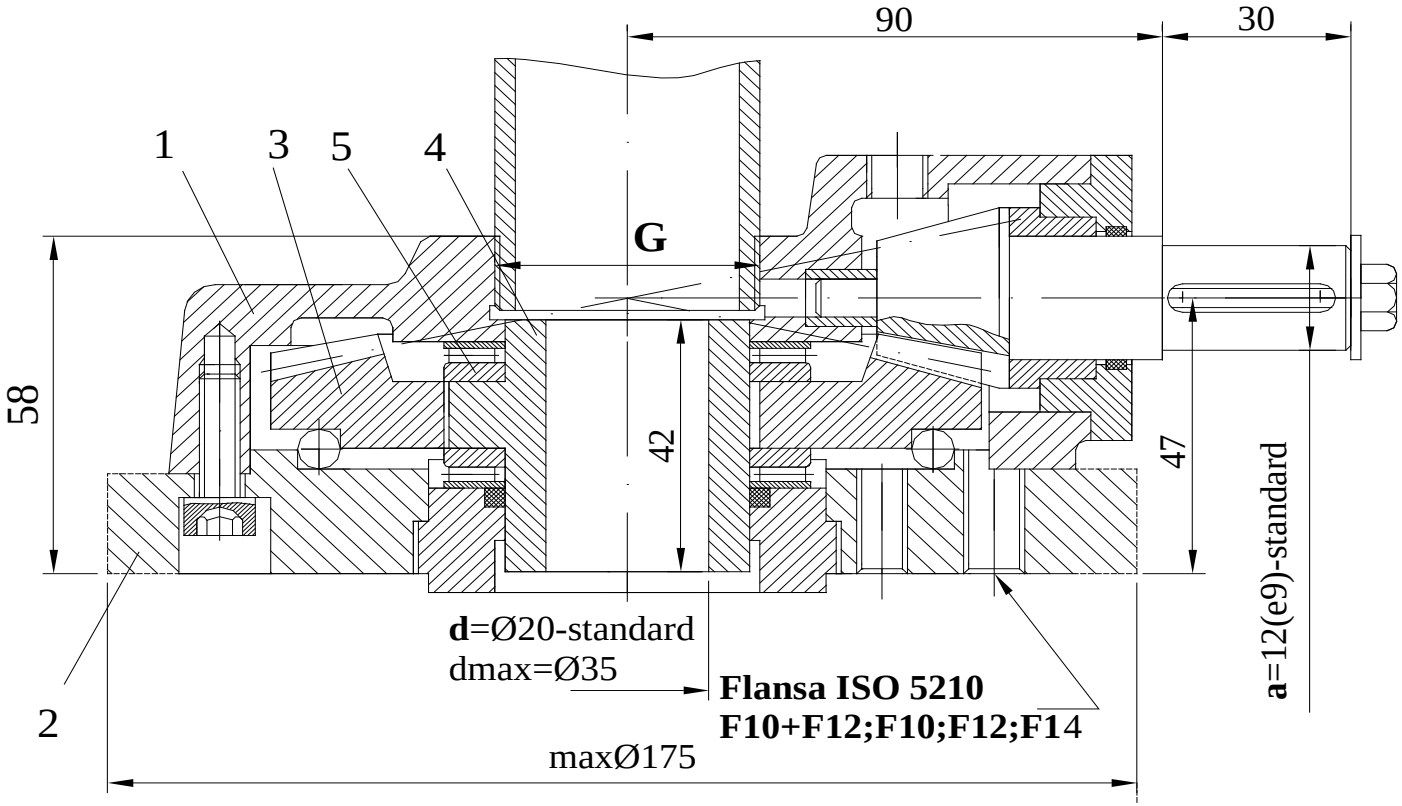

MATERIALIEN

1.Kegelgetriebegehäuse: OT 450/GS 45
2.Vermittler: OLC45/C45
3.Kegelantrieb: OLC 45 / C 45
4.Mittragmutter Cu Al10 Fe 3T Fagn Ni 22
5.Lager: ANK 4565

TECHNISCHE DATEN

- Kegelgetriebeverhältnis: 4
- Ausgangsmoment: 200 Nm
- Axialkraft: 70kN

Verhältnis	Eingangsmoment (N m)	D (mm)	Tangenzialkraft auf dem Handrad (N)
4	**62**	225	2x266
		300	**2x200**

SYMBOLE :

RK 0.2 x 4 - F14 - OB - 12 - 1 ½” - 4 / 20

- Typ
- Verhältnis
- Kupplungsflansch ISO 5210
- **OB-Antriebsmutter Bz** -Standard
  OF-Antriebsmutter Fagn Ni 22
- **a**-Welleneingangsdurchmesser gemäß DIN 6885
- **G**-Schtzschildgewindegröße
- **d**-Ventilkupplungstyp gemäß **NCI-30**
- **d**-Ventilkupplungsgröße

Handrad – ø 300-Standard
ø 225
*Schutzschild – **A 48(1 ½”)***
Wird besonders bestellt!

KEGELHANDGETRIEBE FÜR “MULTIGANG”-ARMATUREN **RK – 0.3**

Blatt Nr.	685 b
Datum	03.06.2005

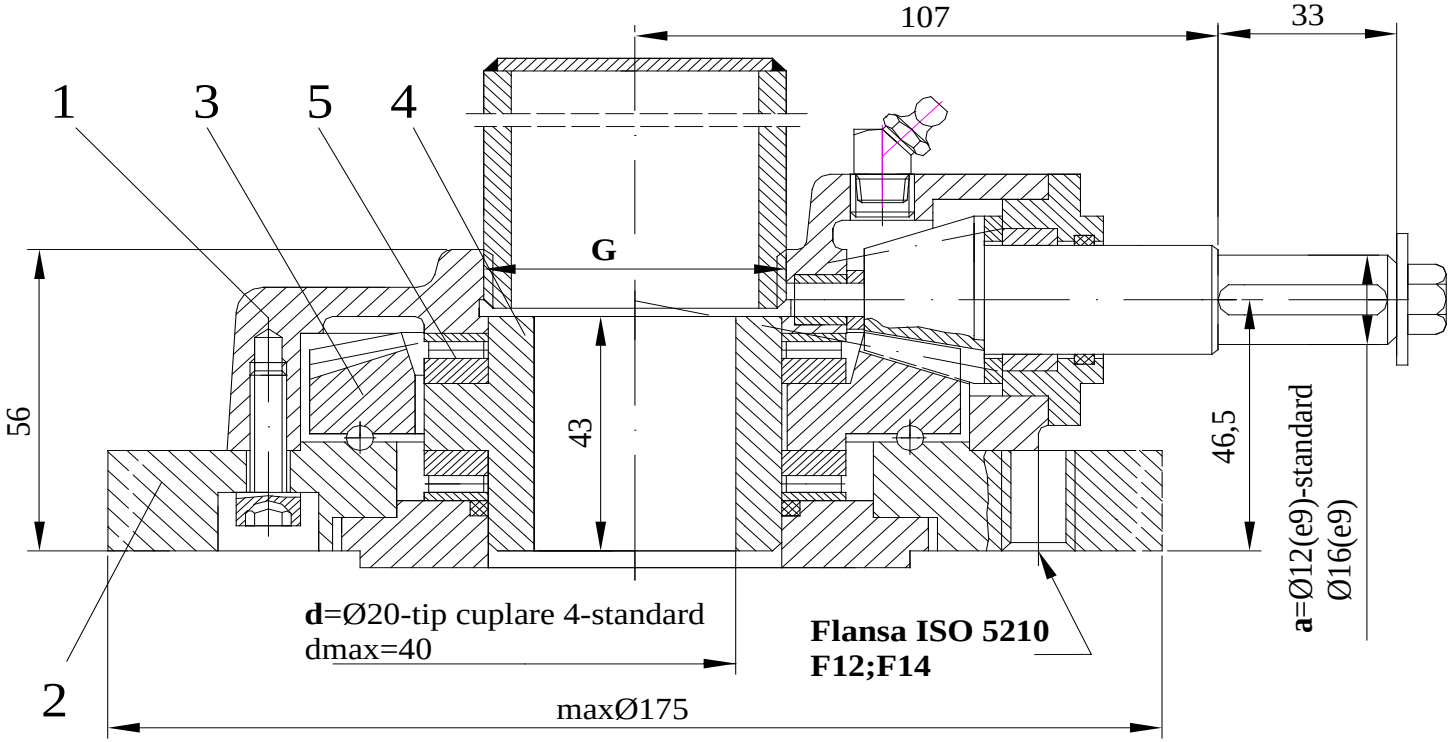

MATERIALIEN

1.Kegelgetriebegehäuse : OT 450/GS 45
2.Vermittler: OL 50/St50
3.Kegelantrieb: OLC 45/C45
4.Mittragmutter: Cu Al10 Fe 3T
Fagn Ni 22
5.Lager: ANK 5070

TECHNISCHE DATEN

- Kegelgetriebeverhältnis: 4
- Ausgangsmoment: 300 Nm
- Axialkraft: 70 kN

Verhältnis	Eingangsmoment (Nm)	D (mm)	Tangenzialkraft auf dem Handrad (N)
4	**93**	225	2x412
		350	**2x265**

SYMBOLE :

RK 0.3 x 4 - F14 - OB - 16 - 1 ½” - 4 / 20

- Typ
- Verhältnis
- Kupplungsflansch ISO 5210
- **OB-Antriebsmutter Bz** -Standard
  OF- Antriebsmutter Fagn Ni 22
- **a**-Welleneingangsdurchmesser gemäß DIN 6885
- **G**-Schtzschildgewindegröße
- **d**-Ventilkupplungstyp gemäß **NCI-30**
- **d**-Ventilkupplungsgröße

*Handrad –**A350** -**Standard***
A225
*Schutzschild – **A48(1 ½”)***
Wird besonders bestellt!

KEGELHANDGETRIEBE FÜR “MULTIGANG”-ARMATUREN

RK – 1

Blatt Nr.	742b
Datum	27.09.2005

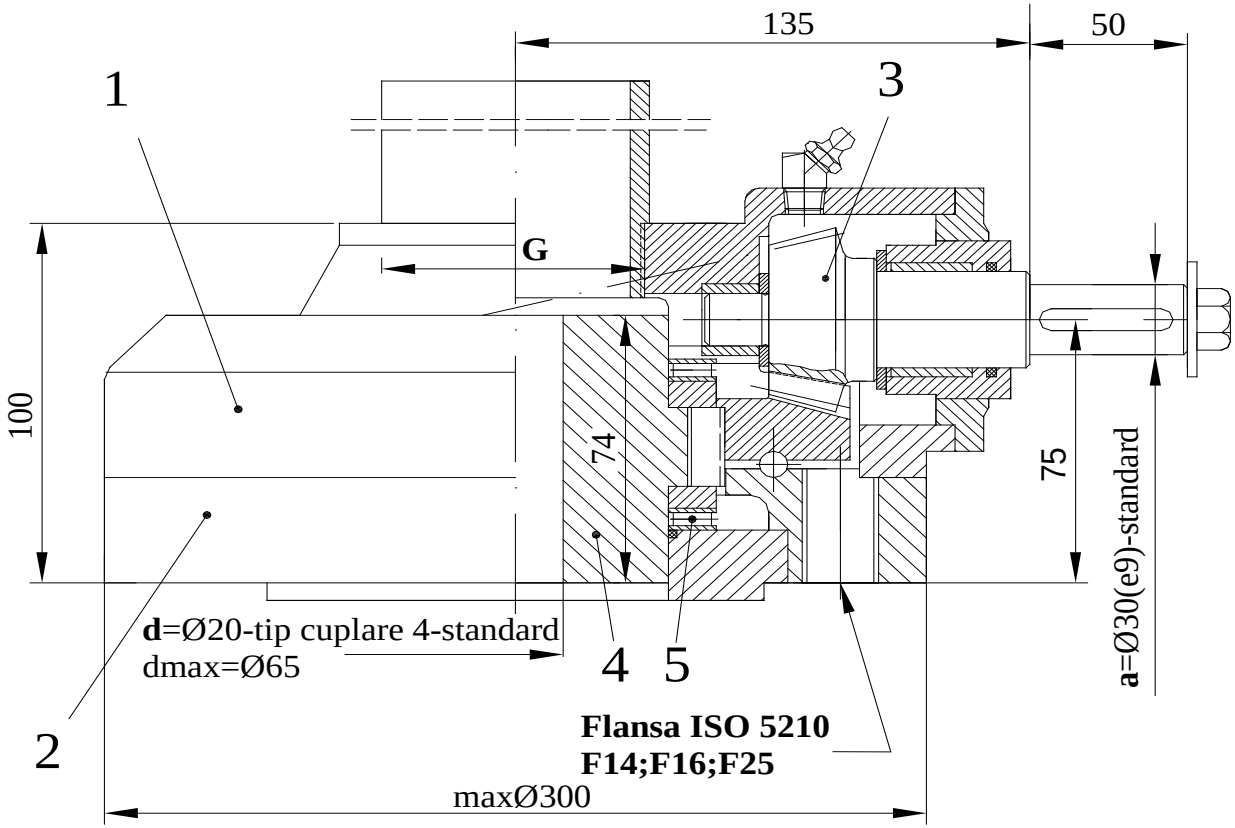

MATERIALIEN

1.Kegelgetriebegehäuse: OT 450/GS 45
2.Vermittler: OL 50/St50
3.Kegelantrieb: OLC 45/C45
4.Mittragmutter: Cu Al10Fe 3T Fagn Ni 22
5.Lager: ANK 90120

TECHNISCHE DATEN

- Kegelgetriebeverhältnis: 4
- Ausgangsmoment: 1000 Nm
- Axialkraft: 230 kN

Verhältnis	Eingangsmoment (Nm)	D (mm)	Tangenzialkraft auf dem Handrad (N)
4	312	350	2x890
		400	2x780
		600	2x617
6	**217**	350	2x472
		400	2x540
		600	**2x360**

SYMBOLE :

RK 1 x 4 - F16 - OB - 30 - 2 3/8” - 4 / 20

- Typ
- Verhältnis
- Kupplungsflansch ISO 5210
- **OB-Antriebsmutter Bz** -Standard
- OF- Antriebskraft Fagn Ni 22
- **a**-Welleneingangsdurchmesser gemäß DIN 6885
- **G**-Schtzschildgewindegröße
- **d**-Ventilkupplungstyp gemäß **NCI-30**
- **d**-Ventilkupplungsgröße

*Handrad – **A600-Standard***
A350;A400 ;
*Schutzschild – **A70(2 3/8)***
Wird besonders bestellt!